Revell: **1:72** **F-101 B Voodoo**

Beitrag von „Balrog“ vom 17. Januar 2016, 02:03

Bausatzvorstellung: **F-101 B Voodoo**

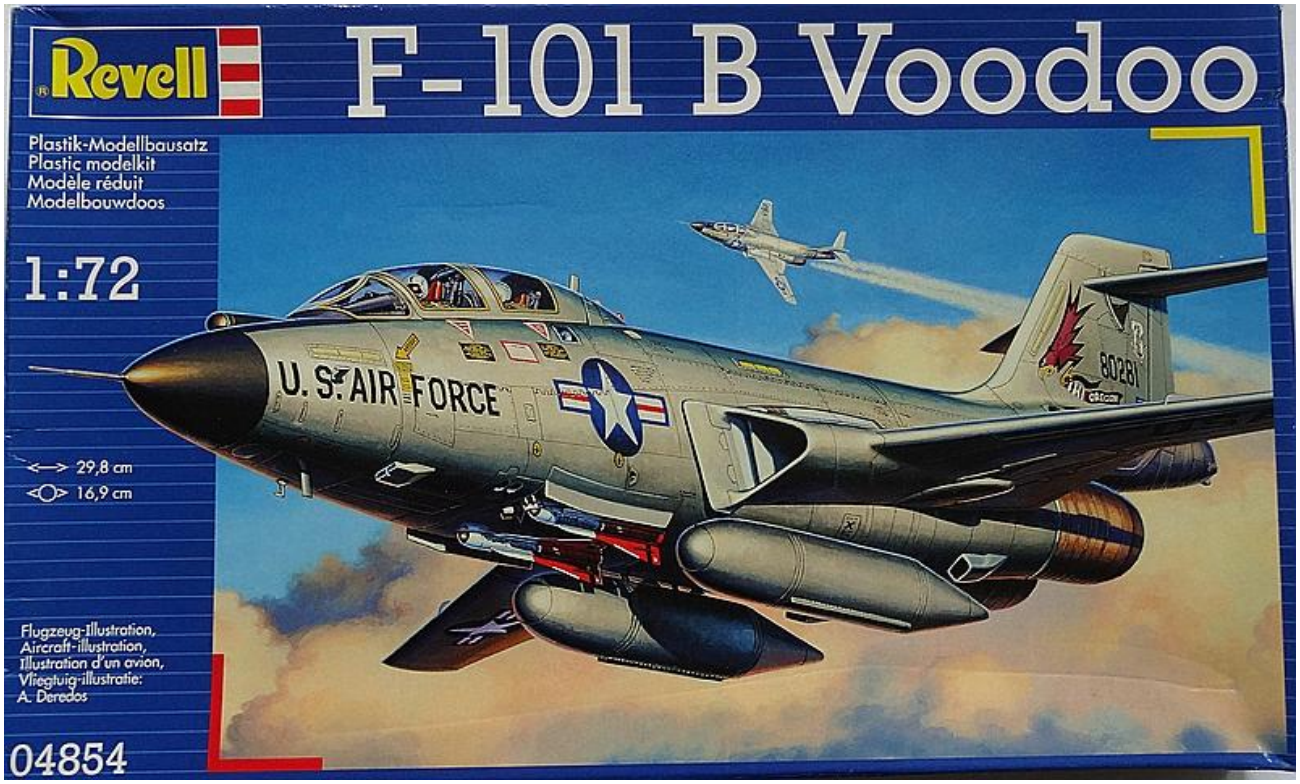

Modell: F-101 B Voodoo
Hersteller: Revell
Modell-Nr.: 04854
Maßstab: 1:72
Teile: 93
Anzahl der Spritzlinge: 3 hellgraue +1 Klarsicht

Schwierigkeitsgrad: 3
Preis: 8-15 €
Herstellungsjahr: 1991
Verfügbarkeit: ???
Besonderheiten: ???

Revell F-101B Voodoo

04854-0389

© 2013 by Revell GmbH. A subsidiary of Hobbico, Inc.

PRINTED IN GERMANY

F-101B Voodoo

Die Geschichte der McDonnell F-101 ist zweigeteilt. Ursprünglich wurde sie 1954 als einsitziger Jäger unter der Bezeichnung F-101A nach den Erfahrungen im Korea-Krieg entwickelt um die US-Bomber (damals noch B-29) gegen die Angriffe der sowjetischen Mig 15 zu verteidigen. Um den dringenden Bedarf an schnellen Aufklärern zu decken bekam 1957 die F-101A eine Kameranase und die Bezeichnung RF-101C. Sie spielte vor allen Dingen während der Kuba-Krise eine entscheidende Rolle. Die ultimative F-101 war jedoch die F-101B die als zweisitziger Abfangjäger beim ADC - Air Defense Command über Jahrzehnte das Rückgrat der amerikanischen Luftverteidigung bildete. Ihren Erstflug absolvierte die äußerlich auf den ersten Blick nur durch das Zweisitzer-Cockpit von der F-101A zu unterscheidende F-101B am 27. März 1957. Der Radaroperator, für den der zweite Sitz eingebaut werden musste, verfügte über das neue Mi-13 Waffenleitsystem für die in einer rotierenden Wanne im Rumpf unter dem Cockpit befindlichen

AIM-4G Falcon. Dabei wurden jeweils 2 Falcon innerhalb der Waffenwanne befördert, während die anderen zwei Raketen an der Außenseite aufgehängt waren. Alternativ dazu konnten an den äußeren Stationen auch zwei MB-1 Genie Raketen mit einem atomaren Gefechtskopf montiert werden. In diesem Fall entfielen jedoch die zwei inneren Falcon. Auf eine Kanonenbewaffnung wurde, dem Trend der damaligen Zeit folgend, verzichtet. Durch das zusätzliche Gewicht gegenüber der einsitzigen F-101 ergaben sich cabinische Probleme. So mussten spezielle, größere Reifen entwickelt werden, was zu der charakteristischen Beule an der Fahrwerksabdeckung führte. Die ersten Maschinen gingen am 5. Januar 1959 bei der 60th FIS in Otis AFB in Dienst. Bis 1960 waren weitere 16 Squadron des ADC mit der F-101B ausgerüstet. Wenig bekannt ist die Tatsache das von den insgesamt 479 gebauten F-101B auch 79 Maschinen als F-101F mit einer Doppelsteuerung gebaut wurden. Am 2. Juni 1961 wurden in der "Operation Queen's Row" 66 F-101 an die kanadische Luftwaffe geliefert, die als CF-101B in Dienst gestellt wurden. Im gleichen Jahr wurde zum ersten Mal einer F-101B Einheit die Teilnahme am bekanntesten Wettbewerb, dem William Tell Weapons Meet, gestattet - und von der 445th FIS gewonnen. Danach wurden die F-101 Einheiten zu Dauersiegern. Die letzten drei F-101B-Staffeln wurden 1971 außer Dienst gestellt und alle noch vorhandenen Maschinen an die Air National Guard abgegeben. Am 20. September 1982 nach der mit 25 Jahren längsten Dienstzeit eines amerikanischen Kampfflugzeuges, ging die Ära der Voodoo endgültig zu Ende. Eine der ganz wenigen erhaltenen MDD F-101B Voodoo steht heute, in der Bemalung der Texas Air National Guard, im deutschen Technik-Museum Sinsheim-Speyer.

Technische Daten:

Spannweite	12,09 m
Länge	21,67 m mit Staurohr
Länge ohne Staurohr	20,54 m
Höhe	5,49 m
Triebwerke	2x Pratt&Whitney J57-P-53 oder J57-P-55
Leistung	6750 kp
Leergewicht	13 141 kg
Startgewicht max.	23 768 kg
Höchstgeschwindigkeit	1970 km/h in 12 190 m
Reisegeschwindigkeit	878 km/h
Landegeschwindigkeit	140 km/h
Reichweite normal	2 816 km
Reichweite max mit 2x 798 l Zusatztanks	3 540 km
Anfangssteigleistung	4 267 m/min
Dienstgipfelhöhe	16 710 m
Bewaffnung	4x AIM-4G Falcon oder 2x MB-1 Genie
Besatzung	2

F-101B Voodoo

The history of the McDonnell F-101 has two parts.

Designated F-101A the Voodoo was originally developed in 1954. It was a single-seat fighter built around experience gained during the Korean War with a the aim of protecting U.S. bombers (then still the B-29) from attacks by Soviet Mig 15's. In 1957 the F-101A was given a nose camera and designated RF-101C in order to meet an urgent need for a fast reconnaissance aircraft. This aircraft played an especially crucial role during the Cuban Missile Crisis. The ultimate F-101 however was the F-101B, which as a two-seat interceptor with the ADC - Air Defence Command - formed the backbone of American Air Defence over many decades. At first sight only externally different from the F-101A with its two-seat cockpit, the F-101B completed its first flight on 27 March 1957. The radar operator, for whom the second seat was installed, had the new Mi-13 Weapon Guidance System for the AIM-4G Falcon missiles at his disposal. Two of these missiles were mounted on a rotating pallet within the fuselage weapons bay below the cockpit, whilst the other two were mounted externally.

Alternatively, two MB-1 Genie missiles capable of carrying a nuclear warhead could be mounted on the outer stations. In this case, however, the two inner Falcon's were omitted. In accordance with the trend at that time, no cannon were included in the armament. Numerous problems were caused by the additional weight compared to the single-seat F-101 version. In particular, larger special tyres had to be developed leading to the characteristic bump on the undercarriage doors. The first aircraft entered service on 5th January 1959 with the 60th FIS at Otis AFB. By 1960, another 16 ADC Squadrons had been equipped with the F-101B. A little known fact is that out of a total 479 F-101B's built, 79 were produced with dual controls and designated F-101F. On 2 June 1961, sixty six F-101 were delivered to the Canadian Air Force as part of "Operation Queen's Row" and entered service with the designation CF-101B. In the same year participation in the very famous "William Tell Weapons Meet" was granted for the very first time to a unit flying the F-101B - and the 445th FIS won the event. F-101 units continually won subsequent competitions. The last three F-101B Squadrons were disbanded in 1971 and all remaining aircraft were given to the Air National Guard. On 20 September 1982 after 25 years in service - the longest period of any American Jet Fighter - the Voodoo era finally came to an end.

One of the very few remaining MDD F-101B Voodoo is currently on display at the German Technical Museum in Sinsheim-Speyer, displaying the livery of the Texas Air National Guard.

Technical Data:

Wingspan	12.09 m (39ft 8ins)
Length with Pitot Tube	21.67 m (71ft 1ins)
Length without Pitot Tube	20.54 m (67ft 4ins)
Height	5.49 m (18ft 0ins)
Engines	2x Pratt & Whitney J57-P-53 or J57-P-55
Power Rating	6750 kp
Empty Weight	13141 kg (29971 lbs)
Max. Take-off Weight	23768 kg (52388 lbs)
Max Speed	1970 km/h (1225 mph)at 12190 m (40000ft)
Cruising Speed	878 km/h (545 mph)
Landing Speed	140 km/h (87 mph)
Normal Range	2816 km (1750 miles)
Maximum Range with 2 x 798 ltr External Tanks	3540 km (2200 miles)
Initial Rate of Climb	4267 m/min (14000 ft/min)
Service Ceiling	16710 m (54800 ft)
Armament	4 x AIM-4G Falcon or 2 x MB-1 Genie
Crew	2

Revell GmbH • Henschelstraße 20-30 • D-32257 Buende • Germany • Tel.: +49-5223-865-0 • Fax: +49-5223-865-488 • Internet: www.revell.de

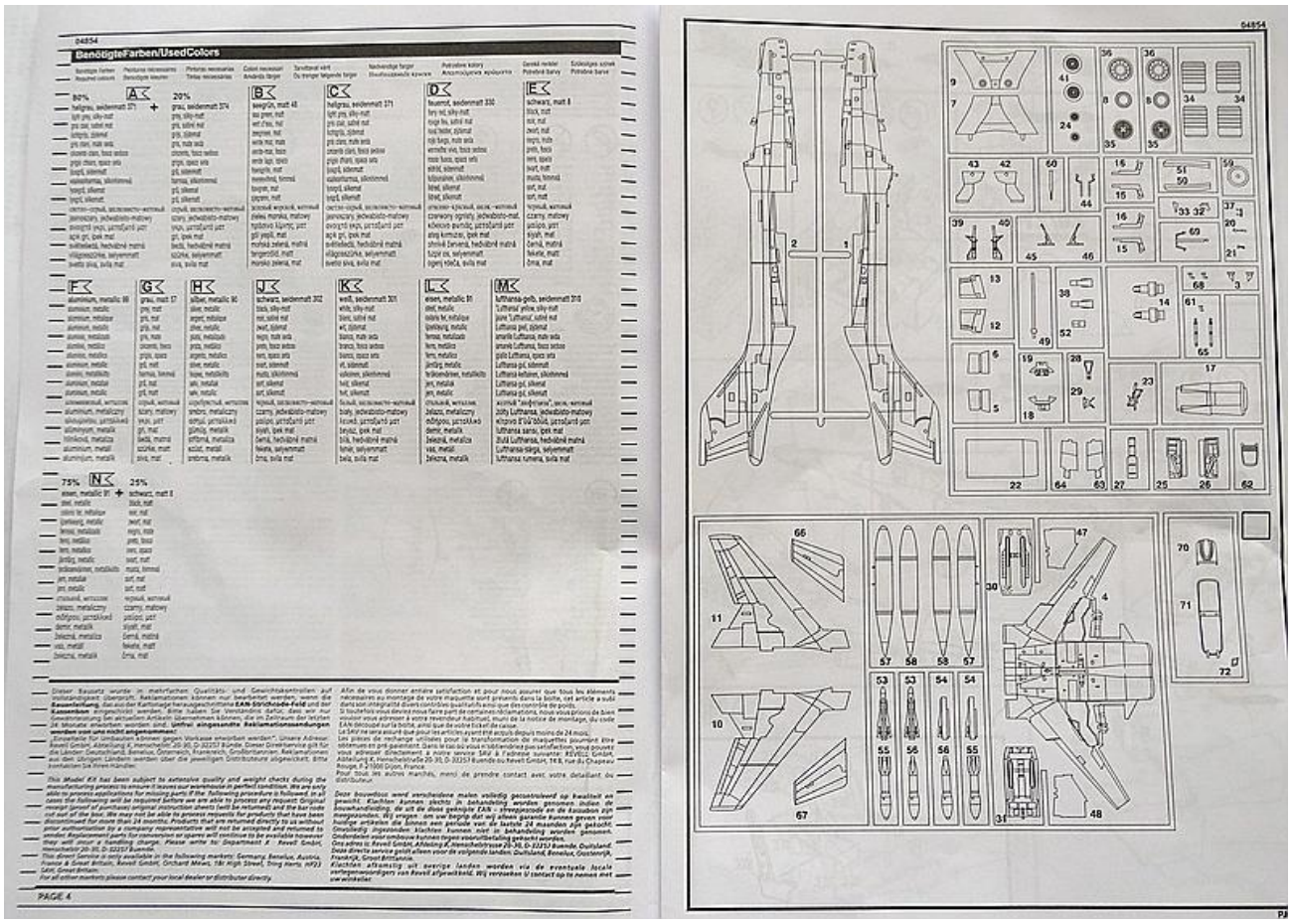
04854
BenötigteFarben/UsedColors
PAGE 4
04854

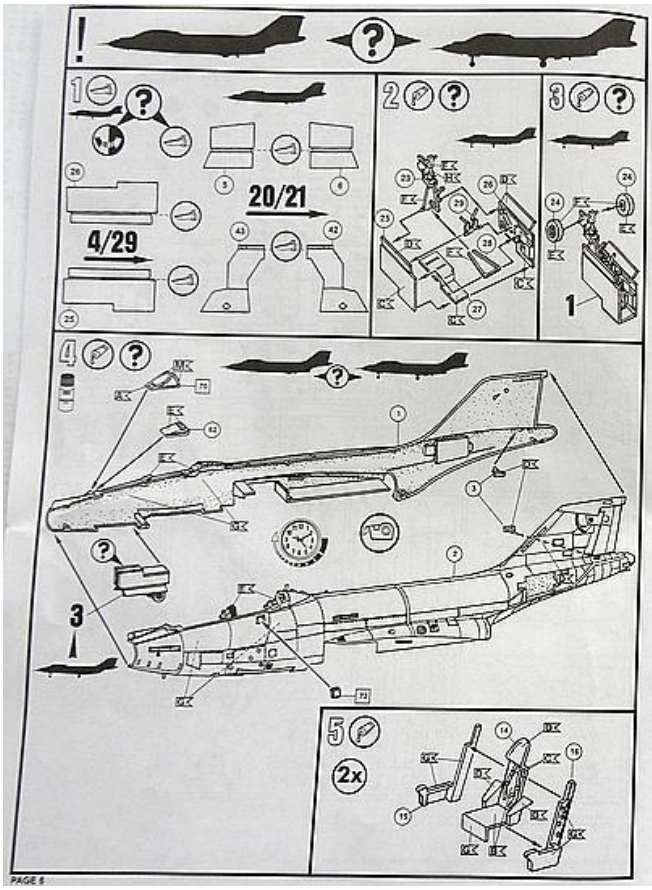
20/21
4/29
PAGE 6

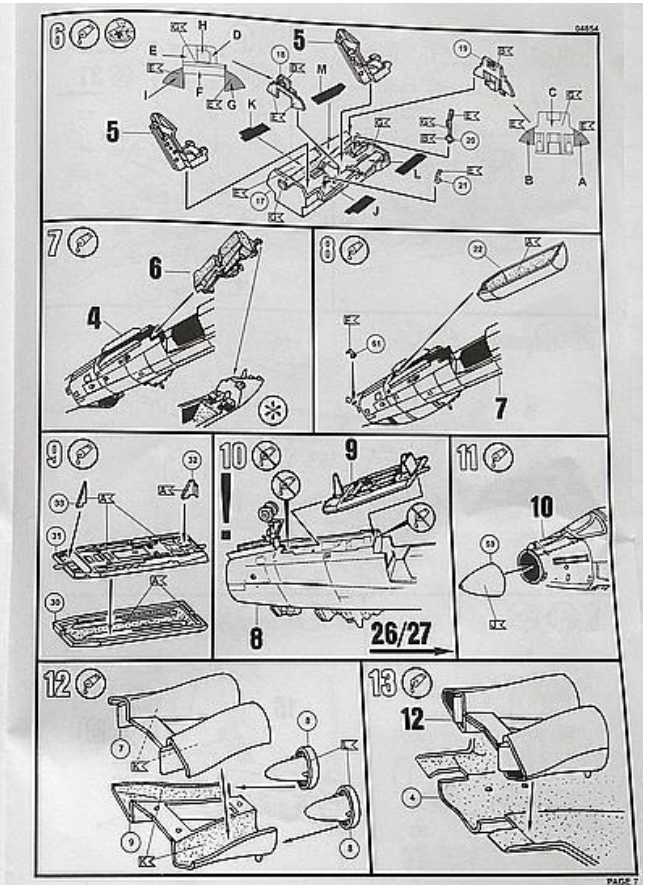
26/27
PAGE 7

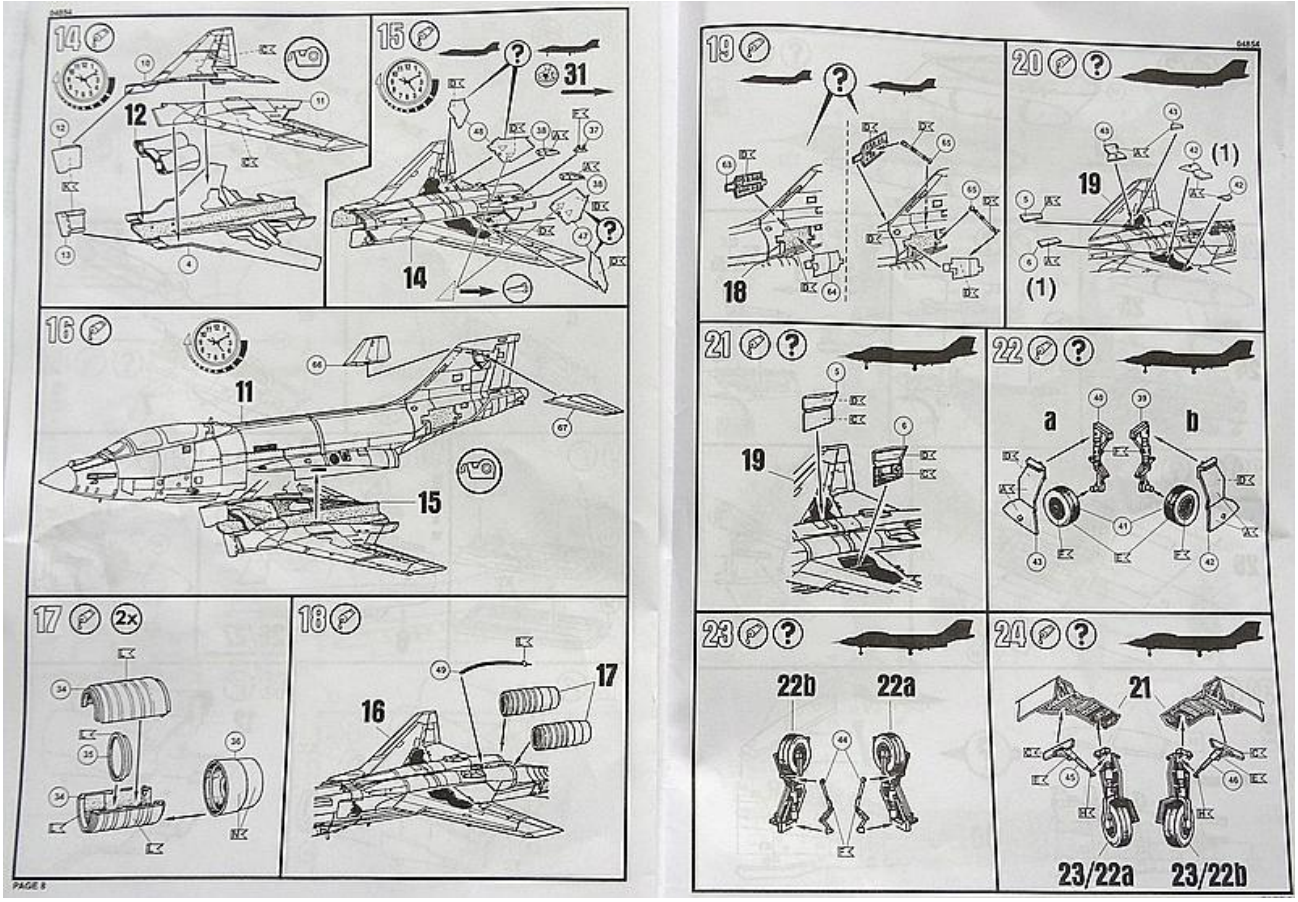
14
12
15
31
14
16
11
15
17
2x
18
16
17
19
18
20
19
(1)
(1)
21
19
22
a
b
23
22b
22a
24
21
23/22a
23/22b

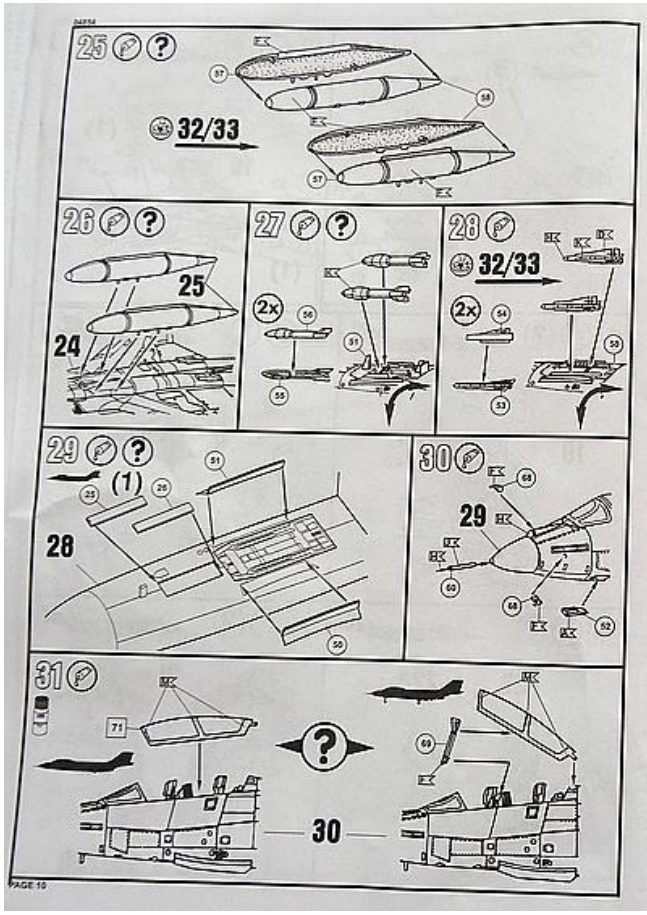
25
32/33
26
25
24
27
2x
28
32/33
2x
29
(1)
28
30
29
31
30
PAGE 10

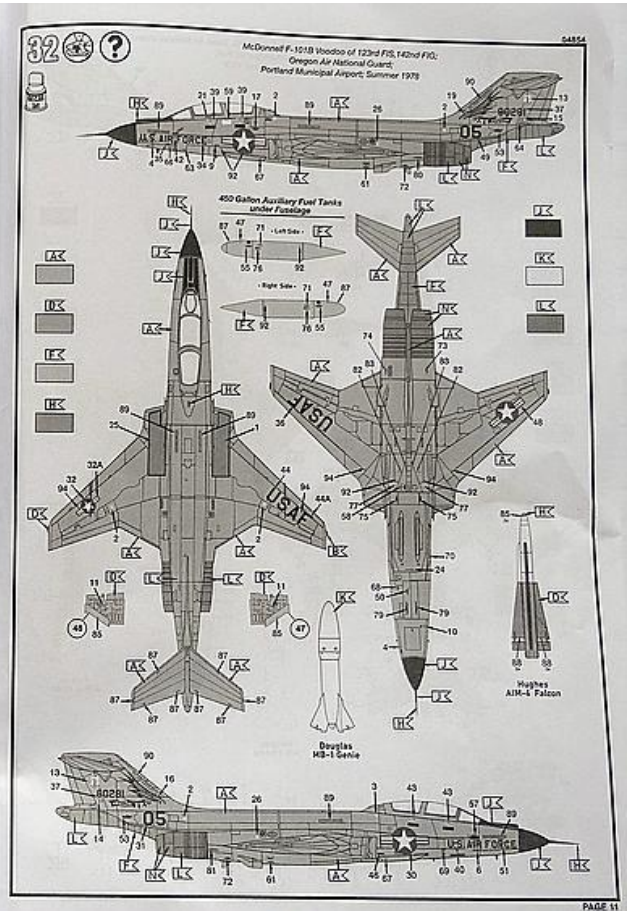
32
McDonnell F-101B Voodoo of 123rd FIS, 142nd FIG;
Oregon Air National Guard;
Portland Municipal Airport; Summer 1979
U.S. AIR FORCE
05
450 Gallon Auxiliary Fuel Tanks
under Fuselage
USAF
Douglas
MB-1 Genie
Hughes
AIM-4 Falcon
U.S. AIR FORCE
PAGE 11

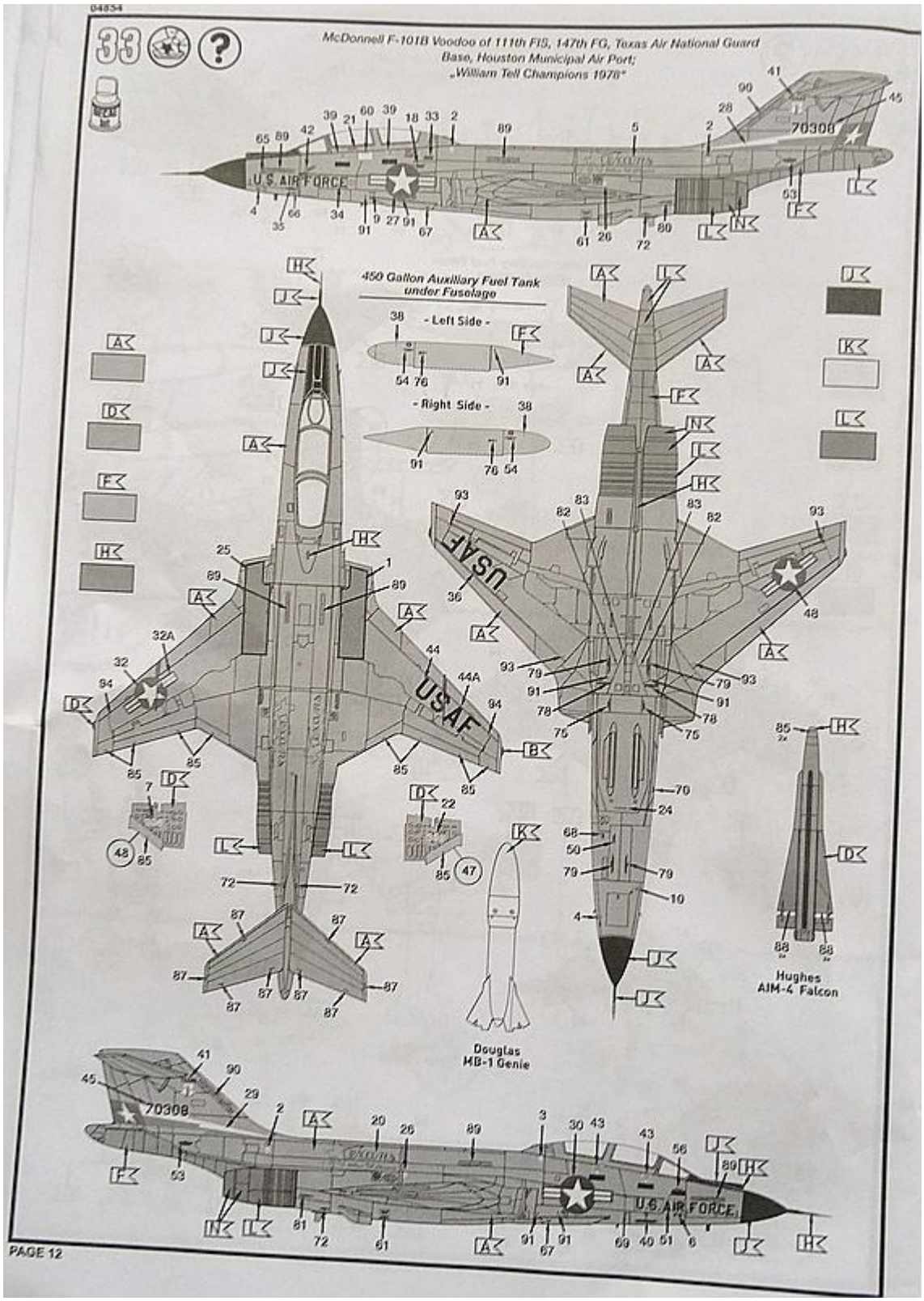
04854
33
McDonnell F-101B Voodoo of 111th FIS, 147th FG, Texas Air National Guard
Base, Houston Municipal Air Port;
„William Tell Champions 1976"
70308
U.S. AIR FORCE
450 Gallon Auxiliary Fuel Tank
under Fuselage
- Left Side -
- Right Side -
USAF
Douglas
MB-1 Genie
Hughes
AIM-4 Falcon
PAGE 12

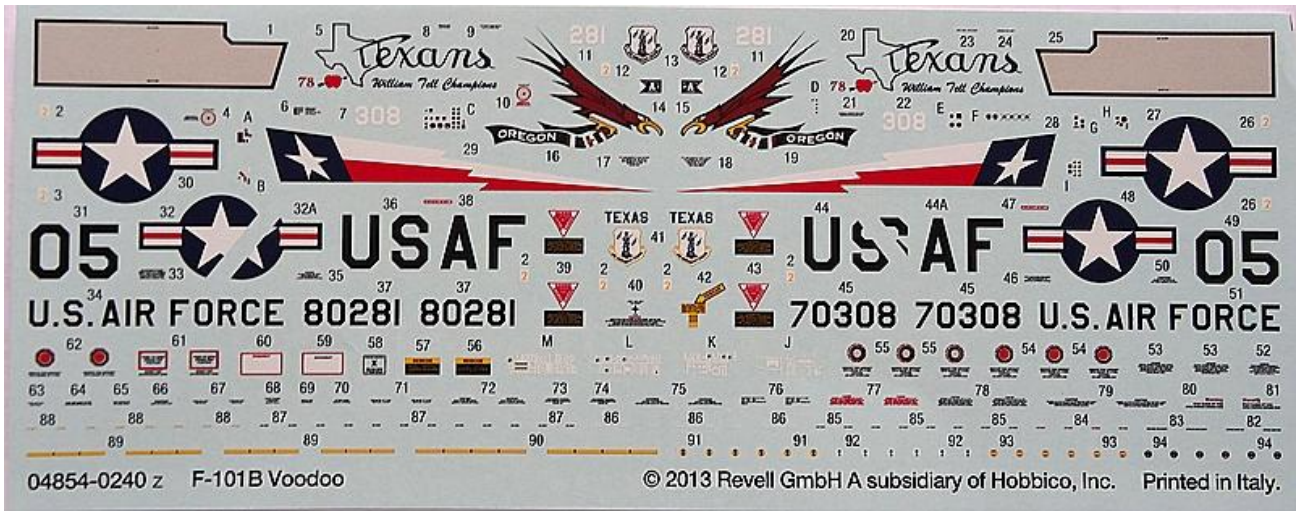
Texans
William Tell Champions
OREGON
TEXAS
05
USAF
U.S. AIR FORCE 80281 80281
70308 70308 U.S. AIR FORCE
04854-0240 z
F-101B Voodoo
© 2013 Revell GmbH A subsidiary of Hobbico, Inc.
Printed in Italy.

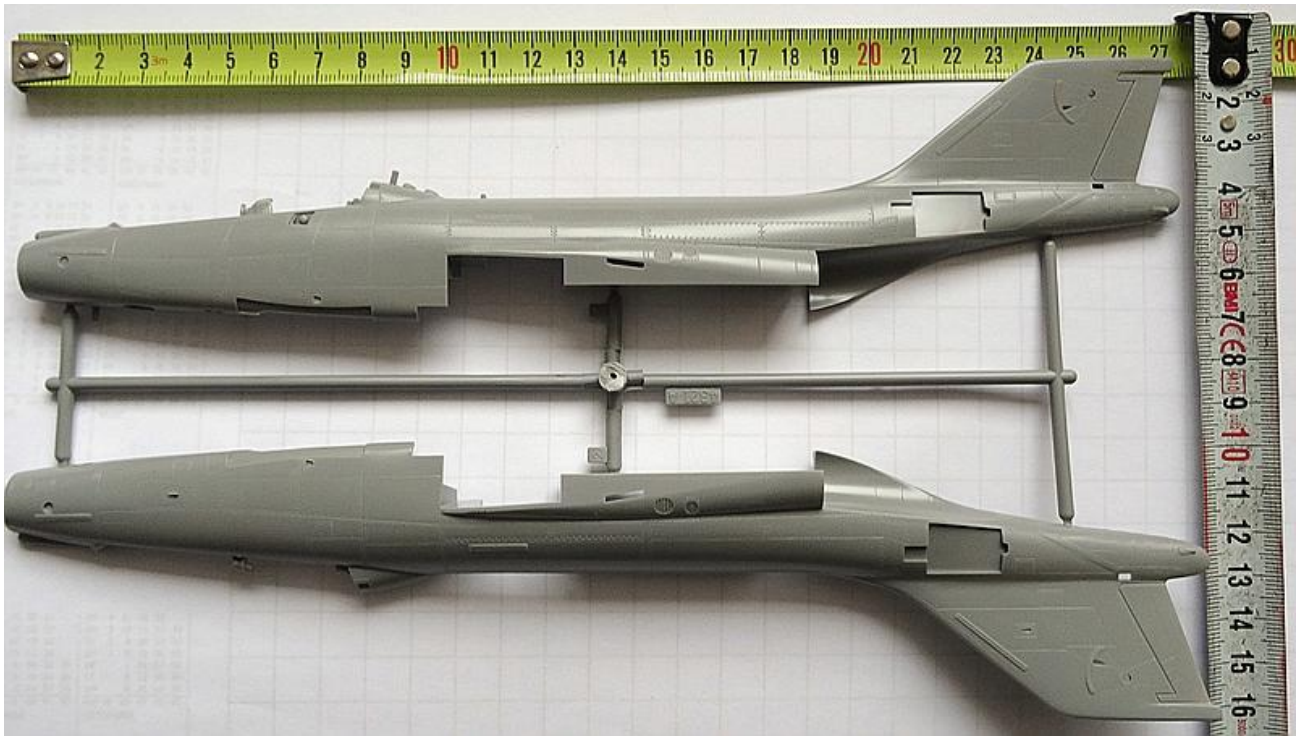

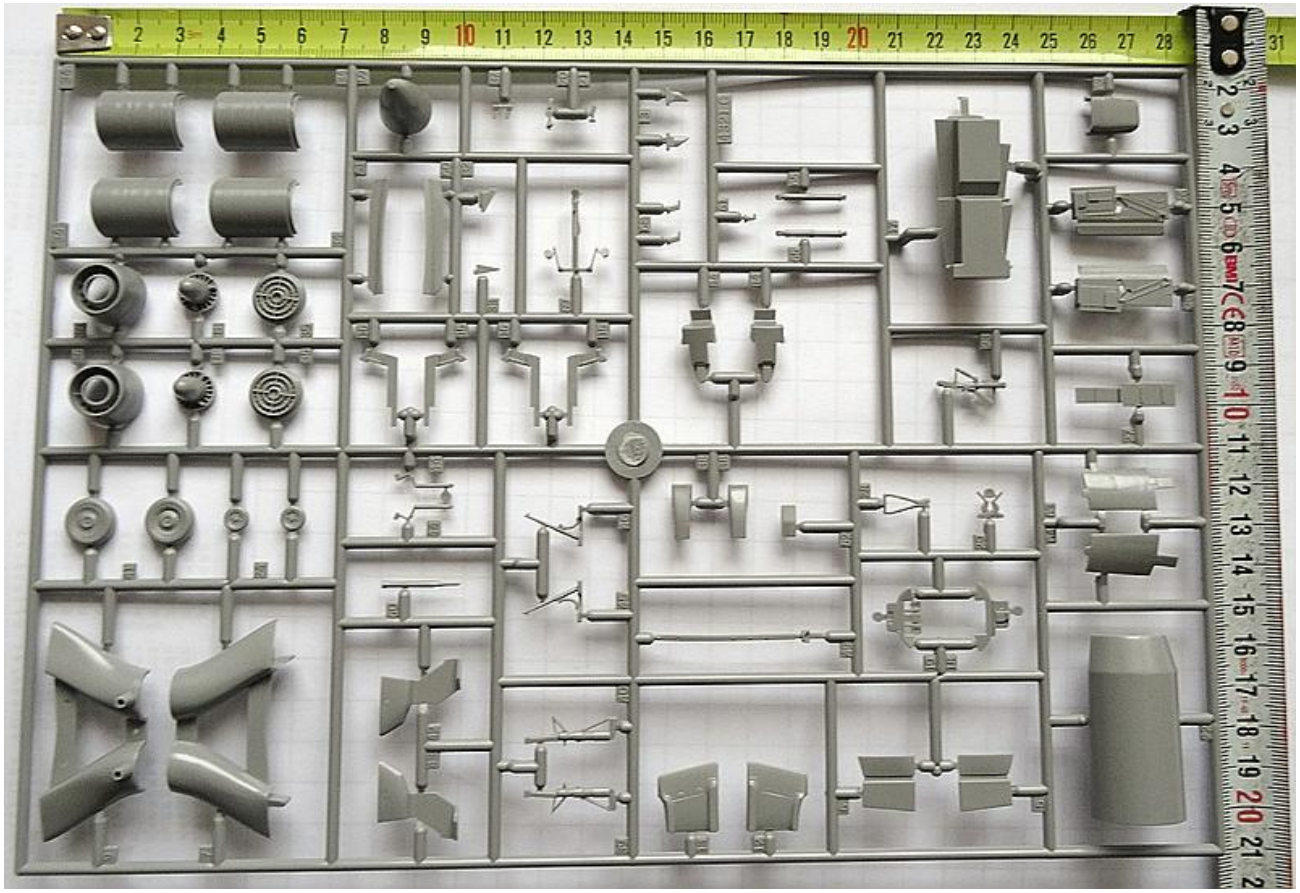

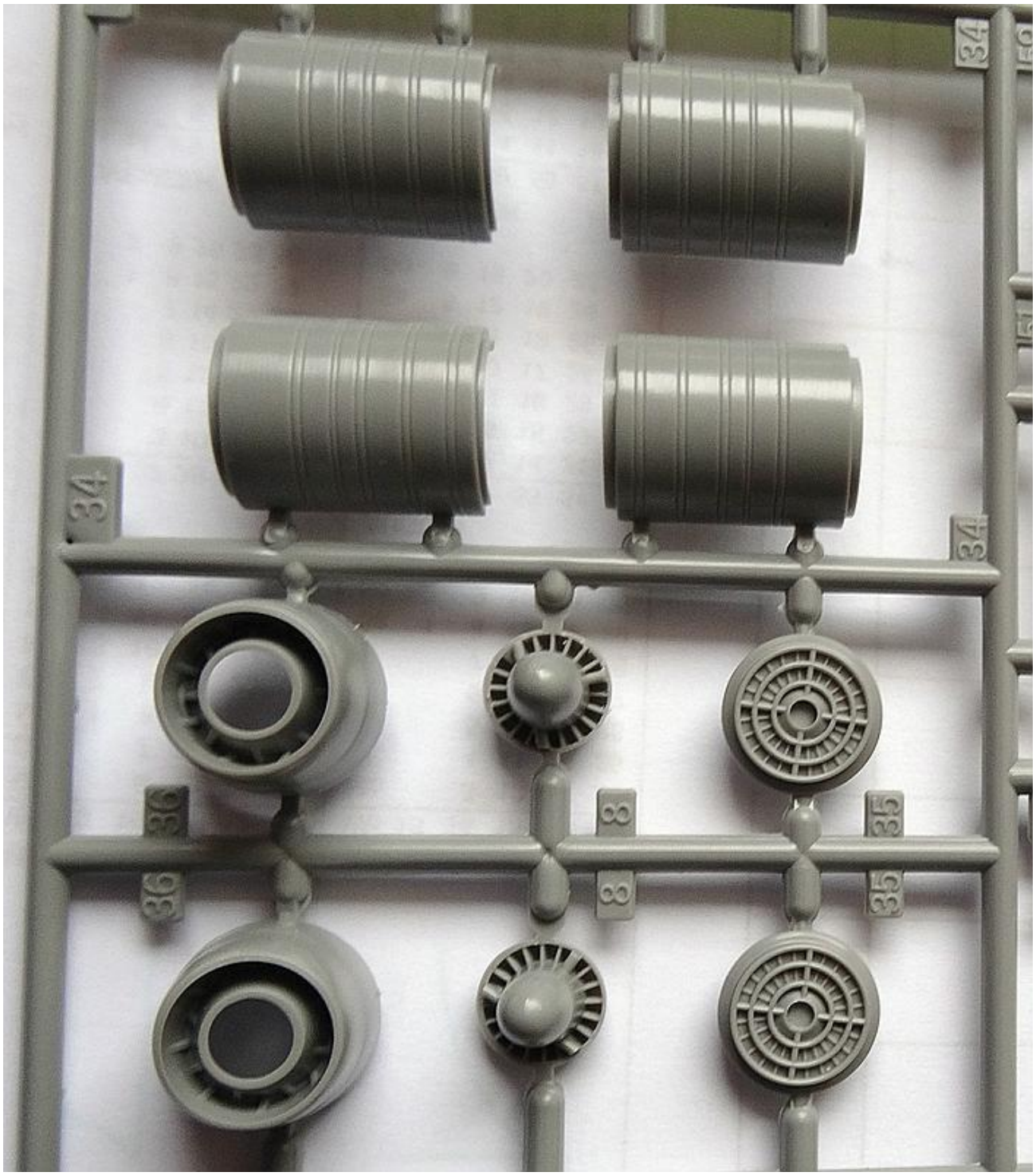
34
34
34
36
36
8
8
35
35

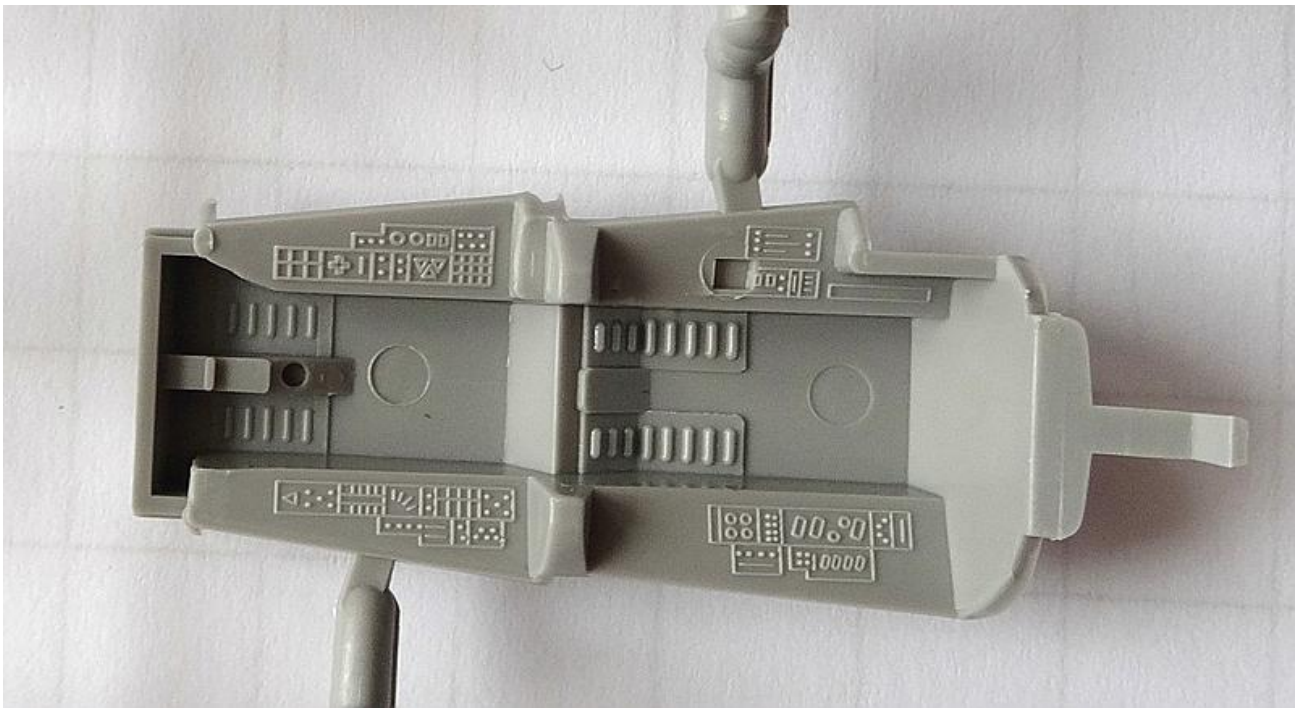

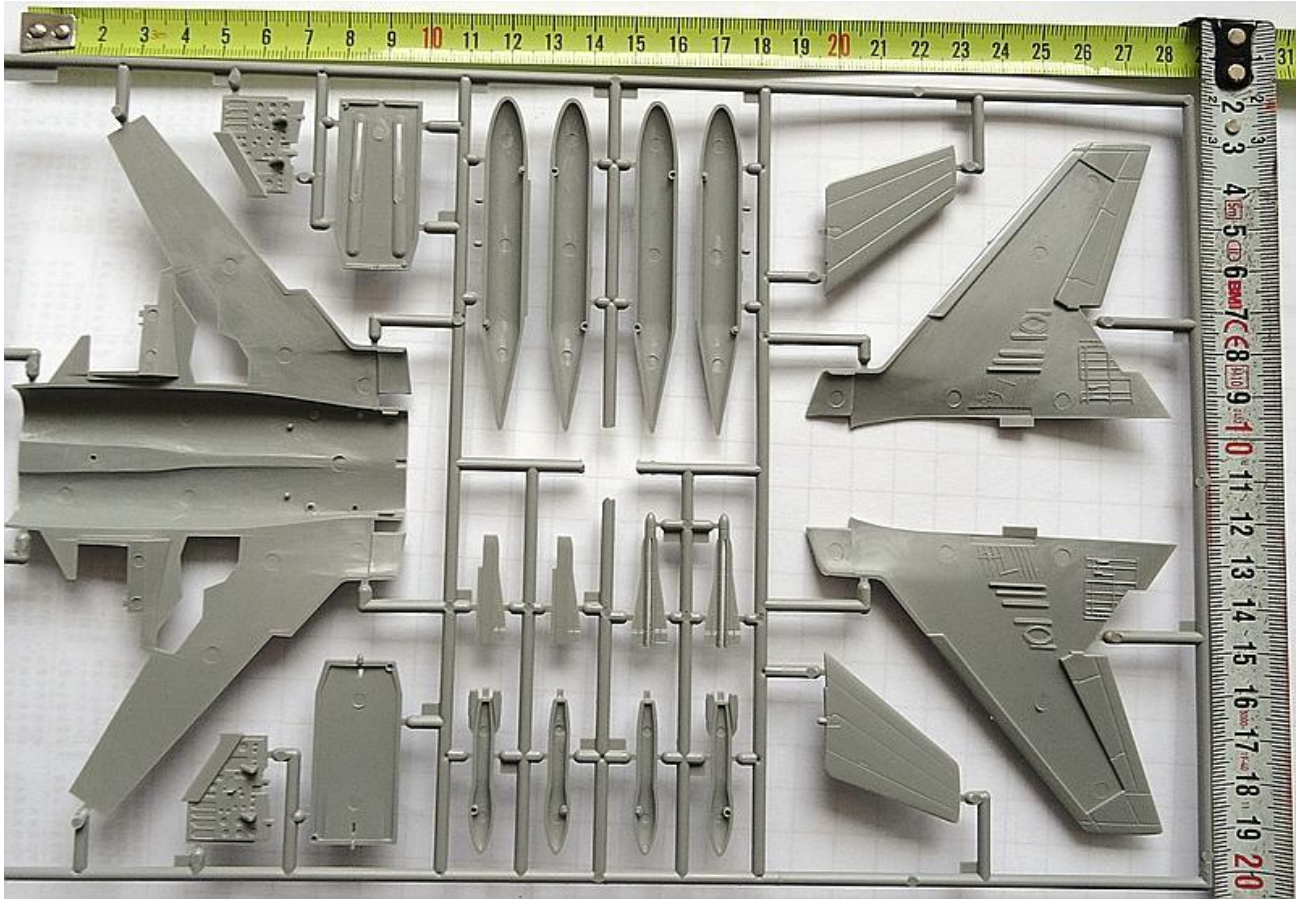

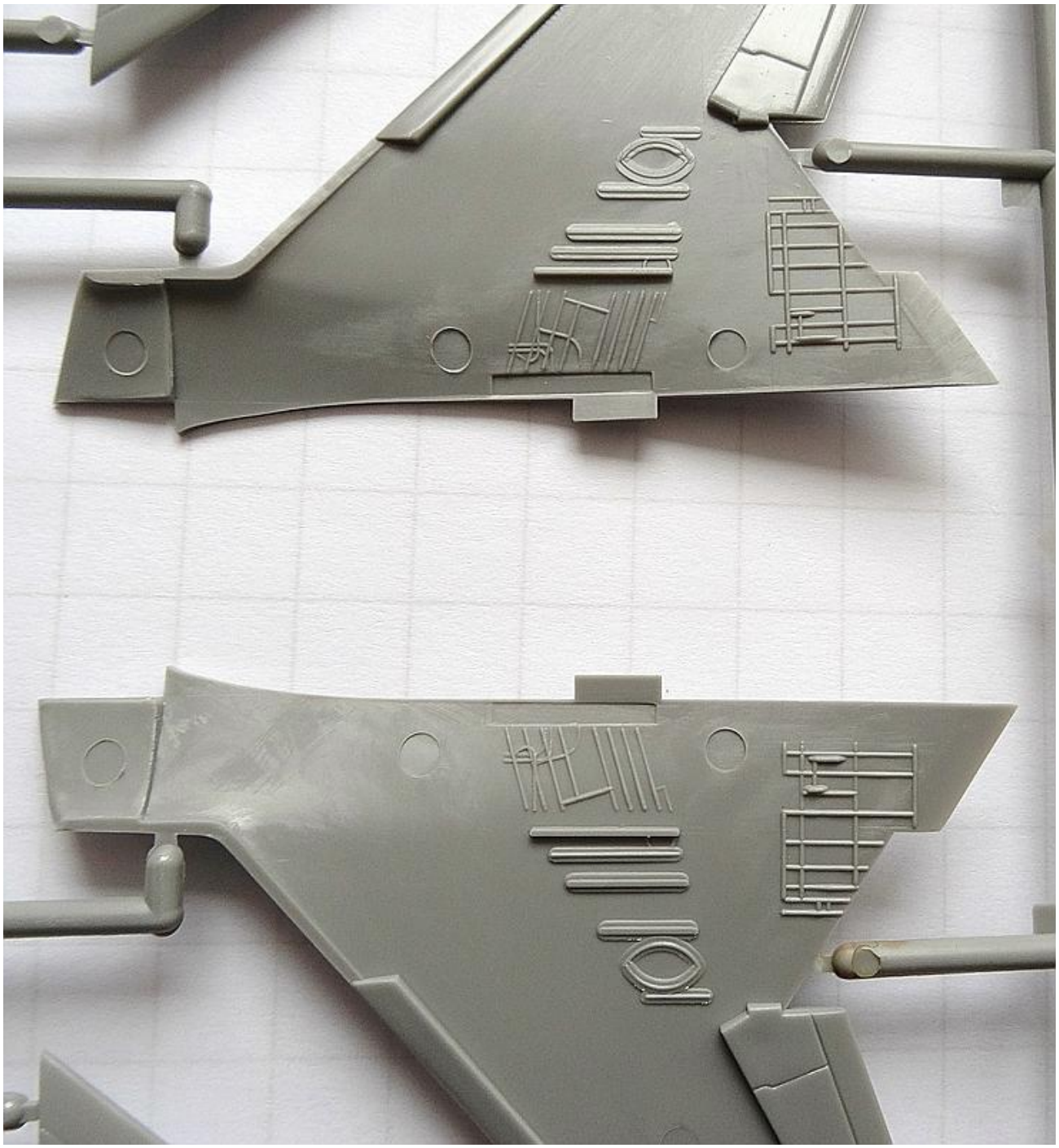

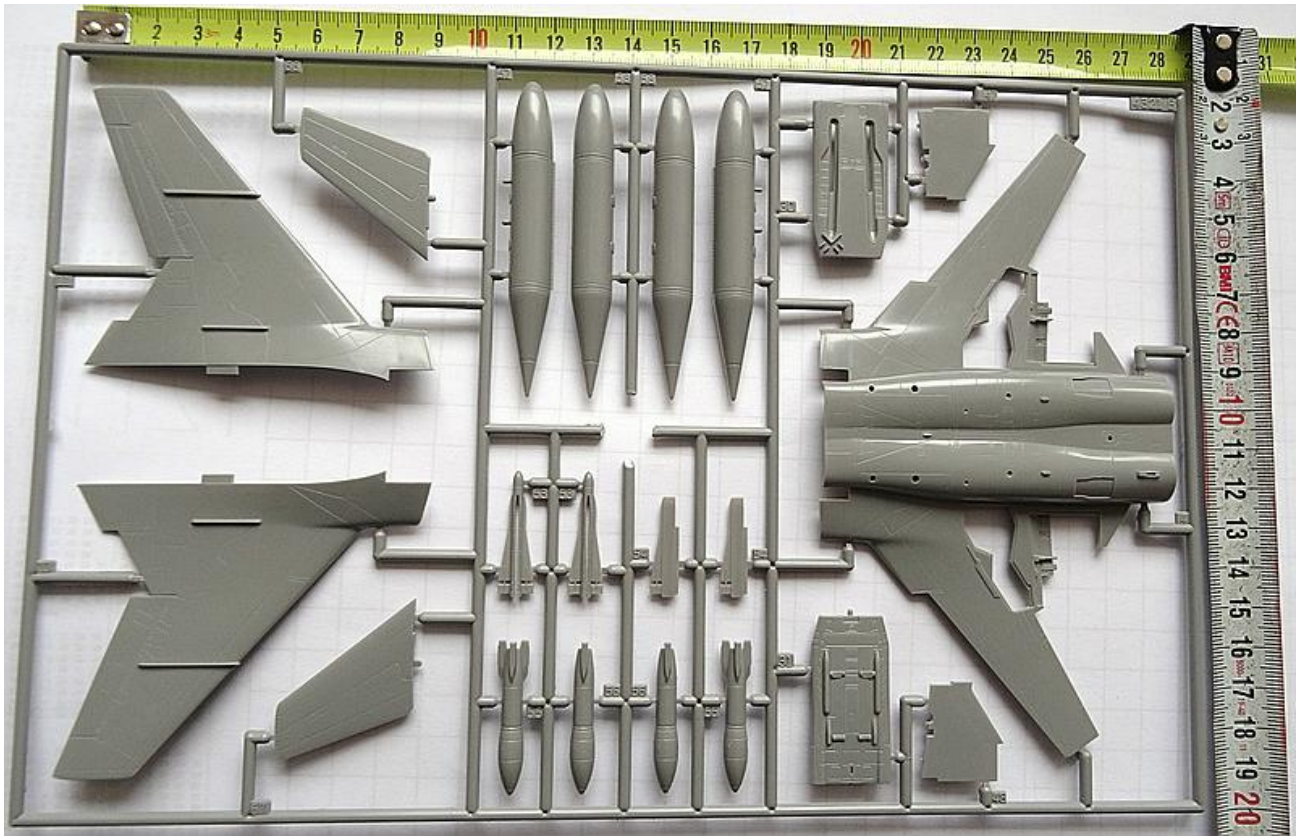

Revell
COPYRIGHT ©
REVELL AG 1991

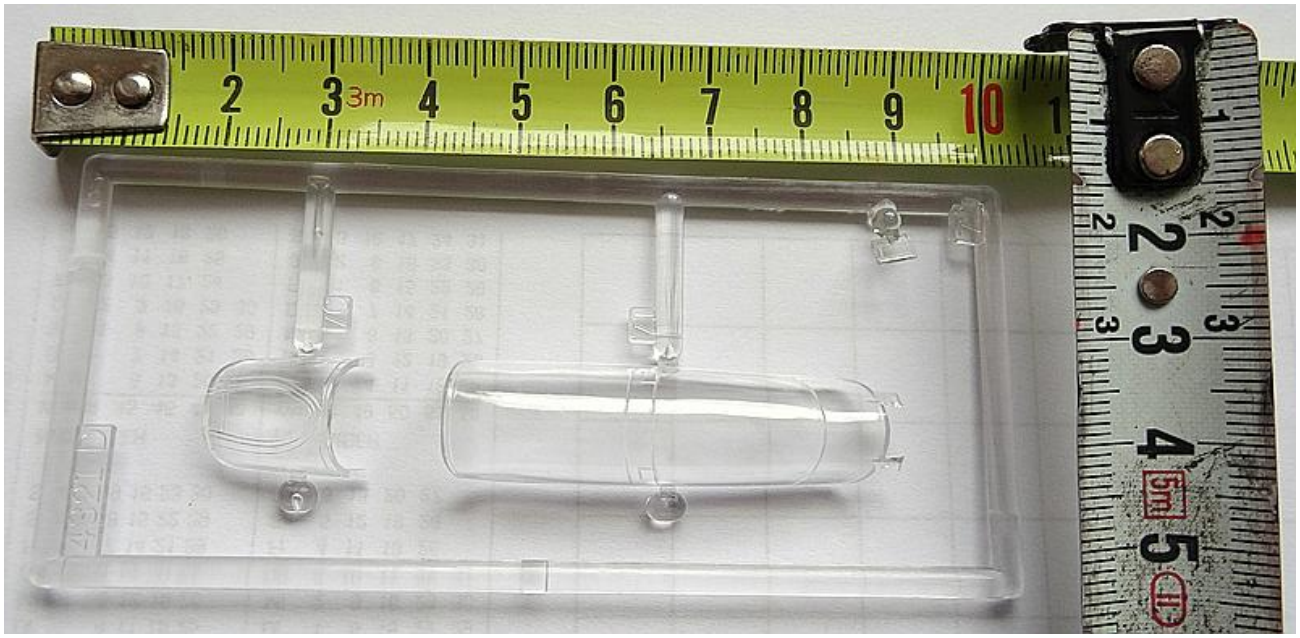

Fazit: sauberer Spriz, feine versenkte Gravuren, Passgenauigkeit wird sich weisen

zum Baubericht
zur Bildergalerie